AUTODIENST WEST
Ganske GmbH
Voltenseestraße 1 – 3
60388 Frankfurt am Main
FAX (0 61 09) 50 111-15
www.Autodienst-West.de

ADW MOBILKRANE
Frankfurt am Main

Frankfurt am Main
☎ (0 61 09) 50 111-0

☎ Hanau	(0 61 81)	6 38 39
☎ Darmstadt	(0 61 51)	89 92 33
☎ Wiesbaden	(06 11)	3 99 00
☎ Mainz	(0 61 31)	68 13 15

Mobil-/Industriekran mit 45 t Traglast

PÜG zertifiziert nach SCC** Management system für SGU

PÜG DIN EN ISO 9001 Qualitätsmanagement

- **Max. Hubhöhe: 48 m**
- **Kleiner Wenderadius: 6,10 m**
- **Kurze Fahrgestelllänge: 7,68 m**
- **Montagespitze bis 60° abwinkelbar**
- **Teleskopierbare Traglasten für Hallenarbeiten**

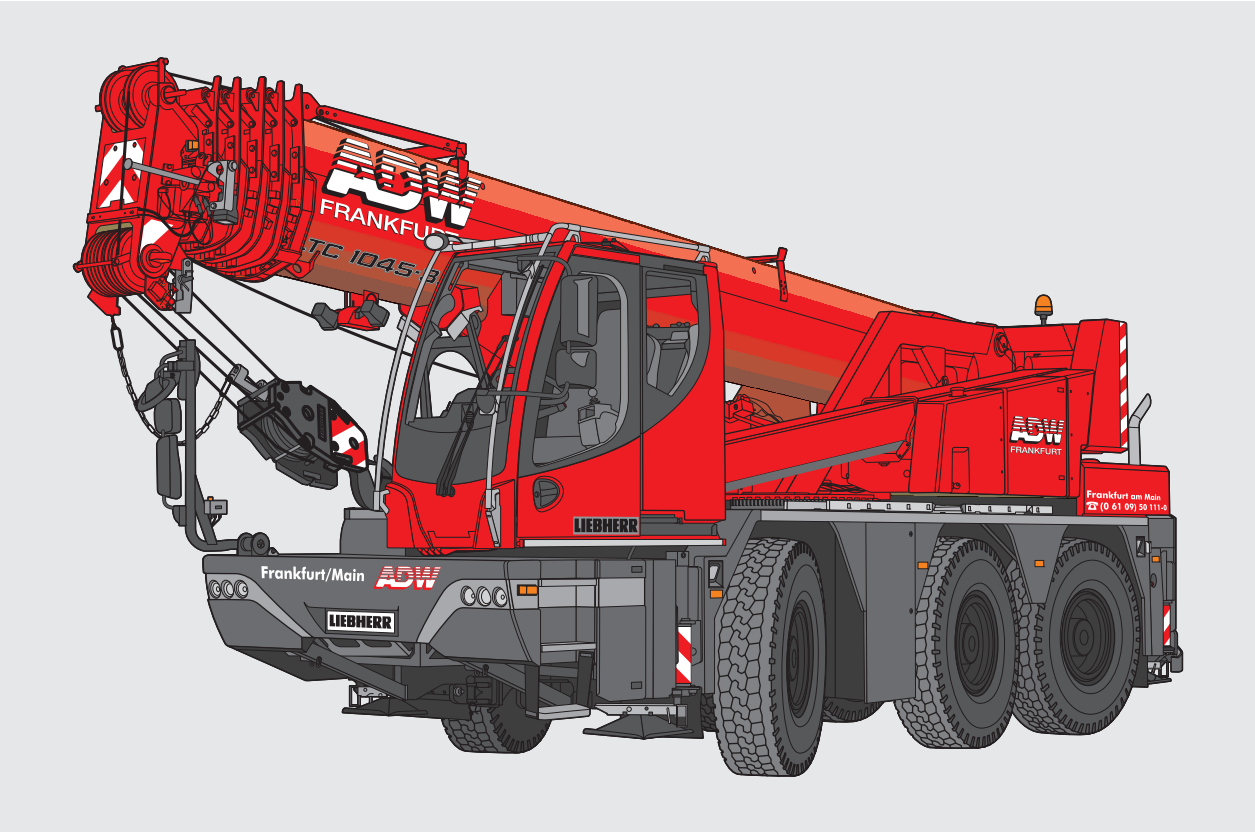

Seit 1947 Kranarbeiten

Teleskopkrane bis über 500 Tonnen

Schwer- und Spezial-transporte

Tieflader, Plateau-fahrzeuge, Ladekrane

Maschinen-transporte

Teleskopkrane mit modernster Technik

Mobil-/Industriekran mit 45 t Traglast

Die Traglasten und Hubhöhen am Teleskopausleger

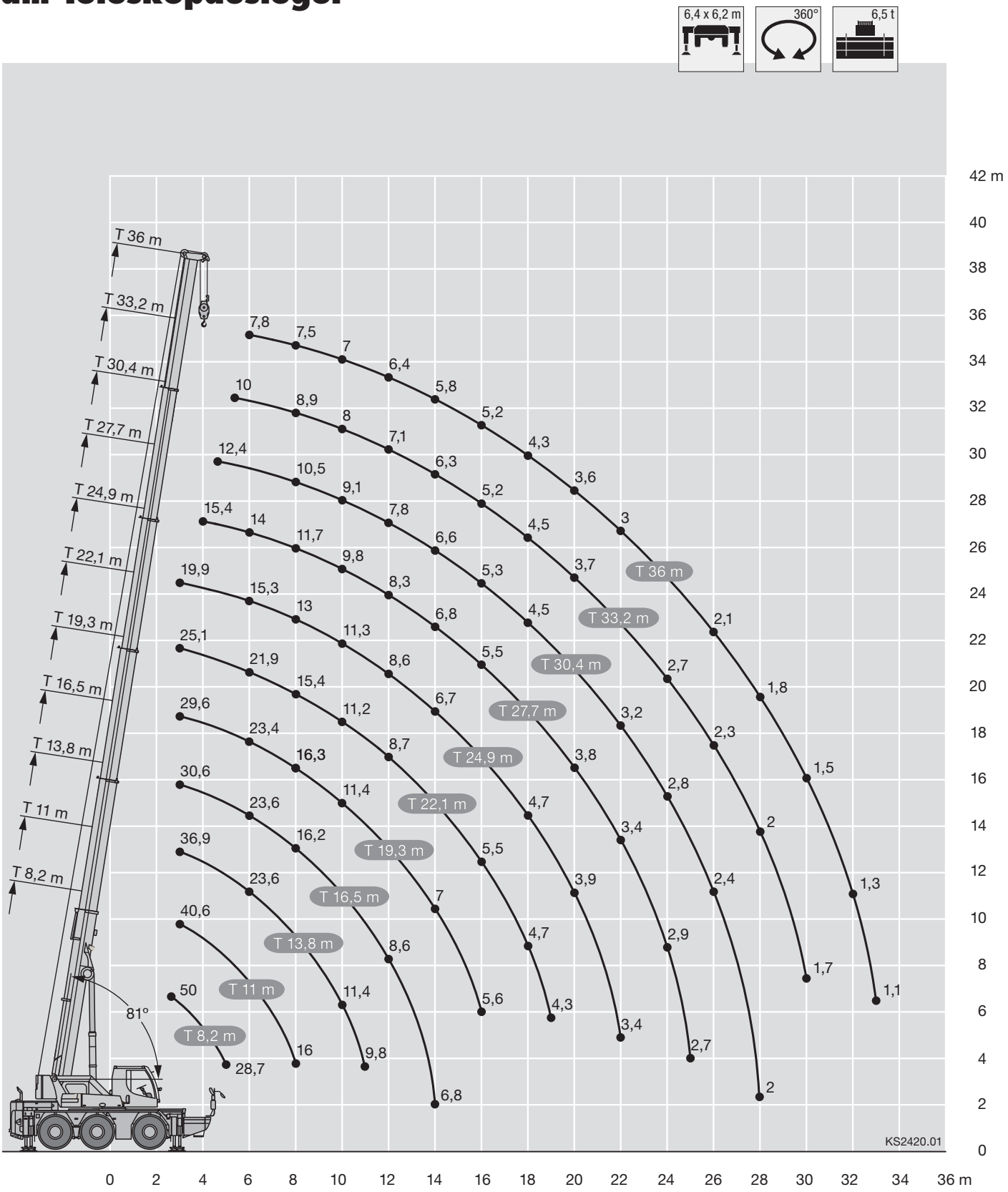

Mobil-/Industriekran mit 45 t Traglast

Die Traglasten am Teleskopausleger

m	8,2 – 36 m T	6,4 x 6,2 m	360°	6,5 t	EN							m
	8,2 m	11 m	13,8 m	16,5 m	19,3 m	22,1 m	24,9 m	27,7 m	30,4 m	33,2 m	36 m	
2,5	50*											2,5
3	42,8	40,6	36,9	30,6	29,6	25,1	19,9					3
3,5	38,7	38,5	34,6	30,9	29,2	24,9	19,3					3,5
4	35,1	34,8	32,6	31,2	28,8	24,5	18,6	15,4				4
4,5	31,7	32	31,7	31,3	28,4	23,9	17,9	15,1	12,4			4,5
5	28,7	29	28,8	28,7	27,6	23,3	17	14,9	12,2	10		5
6		23,6	23,6	23,6	23,4	21,9	15,3	14	11,7	9,7	7,8	6
7		19,7	19,9	19,9	19	18,5	13,8	12,8	11,1	9,3	7,7	7
8		16	16,2	16,2	16,3	15,4	13	11,7	10,5	8,9	7,5	8
9			13,6	13,7	13,6	13,1	12,2	10,7	9,8	8,4	7,2	9
10			11,4	11,5	11,4	11,2	11,3	9,8	9,1	8	7	10
11			9,8	9,9	9,7	10	9,8	9	8,4	7,6	6,7	11
12				8,6	8,6	8,7	8,6	8,3	7,8	7,1	6,4	12
13				7,5	7,8	7,7	7,5	7,4	7,3	6,7	6,1	13
14				6,8	7	6,9	6,7	6,8	6,6	6,3	5,8	14
15					6,2	6,1	6,1	6,1	5,9	5,8	5,6	15
16					5,6	5,5	5,6	5,5	5,3	5,2	5,2	16
17						5	5,1	5	4,9	4,8	4,7	17
18						4,7	4,7	4,5	4,5	4,5	4,3	18
19						4,3	4,3	4,1	4,1	4,1	3,9	19
20							3,9	3,8	3,8	3,7	3,6	20
21							3,6	3,6	3,5	3,4	3,3	21
22							3,4	3,4	3,2	3,2	3	22
23								3,1	3	2,9	2,8	23
24								2,9	2,8	2,7	2,5	24
25								2,7	2,6	2,5	2,3	25
26									2,4	2,3	2,1	26
27									2,2	2,1	2	27
28									2	2	1,8	28
29										1,8	1,6	29
30										1,7	1,5	30
31											1,4	31
32											1,3	32
33											1,1	33

* Traglasten über 45 t nur mit Zusatzeinrichtung

t_142_00007_00_000 / t_142_00021_00_001

Mobil-/Industriekran mit 45 t Traglast

Die Traglasten am Teleskopausleger

8,2 – 36 m T | 6,4 x 6,2 m | ±10° n.v.* | 6,5 t | EN

m	8,2 m	11 m	13,8 m	16,5 m	19,3 m	22,1 m	24,9 m	27,7 m	30,4 m	33,2 m	36 m	m
3	45	40,6	36,9	30,6	29,6	25,1	19,9					3
3,5	41,4	41,1	34,6	30,9	29,2	24,9	19,3					3,5
4	37,4	37,1	32,7	31,2	28,8	24,5	18,6	15,4				4
4,5	33,6	33,7	32,4	31,5	28,4	23,9	17,9	15,1	12,4			4,5
5	30,1	30,3	30	28,9	27,6	23,3	17	14,9	12,2	10		5
6		24,9	24,8	24,3	23,5	21,9	15,3	14	11,7	9,7	7,8	6
7		20,4	20,4	20	19	18,5	13,8	12,8	11,1	9,3	7,7	7
8		16	16,3	16,2	16,3	15,4	13	11,7	10,5	8,9	7,5	8
9			13,6	13,7	13,6	13,1	12,2	10,7	9,8	8,4	7,2	9
10			11,4	11,5	11,4	11,2	11,3	9,8	9,1	8	7	10
11			9,8	9,9	9,7	10	9,8	9	8,4	7,6	6,7	11
12				8,6	8,6	8,7	8,6	8,3	7,8	7,1	6,4	12
13				7,5	7,8	7,7	7,5	7,4	7,3	6,7	6,1	13
14				6,8	7	6,9	6,7	6,8	6,6	6,3	5,8	14
15					6,2	6,1	6,1	6,1	5,9	5,8	5,6	15
16					5,7	5,5	5,6	5,5	5,3	5,2	5,3	16
17						5	5,1	5	4,9	4,9	4,8	17
18						4,7	4,7	4,5	4,6	4,5	4,3	18
19						4,3	4,3	4,2	4,2	4,1	3,9	19
20							4	3,8	3,8	3,8	3,6	20
21							3,7	3,6	3,5	3,5	3,3	21
22							3,4	3,4	3,3	3,2	3	22
23								3,1	3	3	2,8	23
24								2,9	2,8	2,8	2,6	24
25								2,7	2,6	2,5	2,4	25
26									2,4	2,3	2,2	26
27									2,2	2,2	2	27
28									2,1	2	1,8	28
29										1,8	1,7	29
30										1,7	1,5	30
31											1,4	31
32											1,3	32
33											1,2	33

n.v.* = nach vorne

t_142_00001_00_001

Mobil-/Industriekran mit 45 t Traglast

Die Traglasten am Teleskopausleger

8,2 – 36 m T | 6,4 x 4,4 m | 360° | 6,5 t | EN

m	8,2 m	11 m	13,8 m	16,5 m	19,3 m	22,1 m	24,9 m	27,7 m	30,4 m	33,2 m	36 m	m
3	38,4	38,2	36,9	30,6	29,6	25,1	19,9					3
3,5	34,6	34,3	33,2	30,8	28,7	24,9	19,3					3,5
4	30,5	30,8	28,6	26,9	25,5	23,4	18,6	15,4				4
4,5	26,8	26,3	24,7	23,4	22	20,4	17,9	15,1	12,4			4,5
5	22,7	22,4	21,5	20,5	19,2	17,9	16,7	14,9	12,2	10		5
6		16,8	16,8	16,1	15,2	14,4	14	13,1	11,7	9,7	7,8	6
7		12,9	13,3	13,1	12,4	12,3	11,6	11,1	10,6	9,3	7,7	7
8		10,3	10,7	10,7	10,9	10,3	9,9	9,6	9,1	8,5	7,5	8
9			8,8	9,1	9,2	8,9	8,8	8,3	7,8	7,5	7,2	9
10			7,5	7,8	7,8	7,8	7,6	7,2	7,1	6,8	6,4	10
11			6,4	6,7	6,7	6,8	6,7	6,5	6,3	6	5,7	11
12				5,9	5,9	6	5,9	5,9	5,6	5,4	5	12
13				5,2	5,2	5,3	5,2	5,2	5	4,8	4,5	13
14				4,6	4,6	4,7	4,6	4,5	4,4	4,3	4	14
15					4,1	4,2	4,1	4	3,9	3,8	3,6	15
16					3,7	3,8	3,7	3,6	3,5	3,4	3,2	16
17						3,4	3,3	3,3	3,2	3,1	2,9	17
18						3,1	3	3	2,9	2,8	2,6	18
19						2,8	2,8	2,7	2,6	2,5	2,3	19
20							2,5	2,5	2,4	2,3	2,1	20
21							2,3	2,3	2,2	2,1	1,9	21
22							2,1	2,1	2	1,9	1,7	22
23								1,9	1,8	1,7	1,5	23
24								1,7	1,6	1,5	1,4	24
25								1,6	1,4	1,4	1,2	25
26									1,3	1,2	1,1	26
27									1,2	1,1	0,9	27
28									1,1	1	0,8	28
29										0,9		29

t_142_00022_00_001

Mobil-/Industriekran mit 45 t Traglast

Die Traglasten am Teleskopausleger

8,2 – 36 m T | 6,4 x 4,4 m | ±10° n.v.* | 6,5 t | EN

m	8,2 m	11 m	13,8 m	16,5 m	19,3 m	22,1 m	24,9 m	27,7 m	30,4 m	33,2 m	36 m	m
3	43,8	40,6	36,9	30,6	29,6	25,1	19,9					3
3,5	39,7	39,5	34,6	30,9	29,2	24,9	19,3					3,5
4	36,2	36	32,7	31,2	28,8	24,5	18,6	15,4				4
4,5	32,8	33	32,4	31,5	28,4	23,9	17,9	15,1	12,4			4,5
5	29,7	30	29,9	28,9	27,6	23,3	17	14,9	12,2	10		5
6		24,9	24,8	24,2	23,5	21,9	15,3	14	11,7	9,7	7,8	6
7		20,4	20,4	20	19	18,5	13,8	12,8	11,1	9,3	7,7	7
8		16	16,2	16,2	16,2	15,4	13	11,7	10,5	8,9	7,5	8
9			13,6	13,6	13,5	13,1	12,2	10,7	9,8	8,4	7,2	9
10			11,4	11,5	11,4	11,2	11,3	9,8	9,1	8	7	10
11			9,8	9,9	9,7	10	9,8	9	8,4	7,6	6,7	11
12				8,6	8,6	8,7	8,6	8,3	7,8	7,1	6,4	12
13				7,5	7,8	7,7	7,5	7,4	7,3	6,7	6,1	13
14				6,8	7	6,8	6,7	6,8	6,6	6,3	5,8	14
15					6,2	6,1	6,1	6,1	5,9	5,8	5,6	15
16					5,7	5,5	5,6	5,5	5,3	5,2	5,3	16
17						5	5,1	5	4,9	4,9	4,8	17
18						4,7	4,7	4,5	4,6	4,5	4,3	18
19						4,3	4,3	4,2	4,2	4,1	3,9	19
20							4	3,8	3,8	3,8	3,6	20
21							3,7	3,6	3,5	3,5	3,3	21
22							3,4	3,4	3,3	3,2	3	22
23								3,1	3	3	2,8	23
24								2,9	2,8	2,8	2,6	24
25								2,7	2,6	2,5	2,4	25
26									2,4	2,3	2,2	26
27									2,2	2,2	2	27
28									2,1	2	1,8	28
29										1,8	1,7	29
30										1,7	1,5	30
31											1,4	31
32											1,3	32
33											1,2	33

t_142_00002_00_001

8,2 – 36 m T | 6,4 x 2,32 m | 360° | 6,5 t | EN

m	8,2 m	11 m	13,8 m	16,5 m	19,3 m	22,1 m	24,9 m	27,7 m	30,4 m	33,2 m	36 m	m
3	20,1	18,2	16,5	15,4								3
3,5	17,1	16,1	14,6	13,5	12,3							3,5
4	14,4	13,9	13	12,1	11,2	10,3						4
4,5	12	12	11,7	11	10,5	9,6						4,5
5	10,1	10,5	10,3	10,1	9,5	8,9	8,1					5
6		8,1	8,1	8,2	7,8	7,6	7,2	6,7	5,9			6
7		6,3	6,6	6,7	6,5	6,4	6	5,8	5,5	5,2		7
8		5,1	5,4	5,7	5,5	5,4	5,1	4,9	4,6	4,4	4,1	8
9			4,5	4,7	4,6	4,6	4,4	4,2	4	3,8	3,5	9
10			3,8	4	3,9	4	3,8	3,7	3,4	3,2	2,9	10
11			3,2	3,4	3,4	3,5	3,3	3,2	2,9	2,8	2,5	11
12				3	2,9	3	2,9	2,8	2,6	2,4	2,2	12
13				2,6	2,5	2,6	2,5	2,4	2,2	2,1	1,8	13
14				2,3	2,2	2,3	2,2	2,1	1,9	1,8	1,6	14
15					2	2	1,9	1,9	1,7	1,6	1,3	15
16					1,7	1,8	1,7	1,6	1,4	1,3	1,1	16
17						1,6	1,5	1,4	1,2	1,1	0,9	17
18						1,4	1,3	1,3	1,1	1		18
19						1,2	1,1	1,1	0,9			19
20							1	1				20
21							0,8	0,8				21

t_142_00023_00_000

Mobil-/Industriekran mit 45 t Traglast

Die Traglasten am Teleskopausleger

8,2 – 36 m T | 6,4 x 2,32 m | ±10° n.v.* | 6,5 t | EN

m	8,2 m	11 m	13,8 m	16,5 m	19,3 m	22,1 m	24,9 m	27,7 m	30,4 m	33,2 m	36 m	m
3	39.3	31.1	22.8	17.8	14.8	12.5	10.2					3
3.5	35.3	28.4	21.2	16.7	14	11.9	10.2					3.5
4	32.1	26.3	19.8	15.7	13.3	11.4	9.7	8.5				4
4.5	28.8	24.5	18.7	14.9	12.6	10.9	9.3	8.2	7.1			4.5
5	25.6	23.1	17.6	14.1	12.1	10.4	9	7.9	6.8	6		5
6		20	16	12.9	11.1	9.6	8.3	7.3	6.3	5.6	4.9	6
7		16.1	14.7	11.8	10.2	8.9	7.7	6.8	5.9	5.3	4.5	7
8		13.1	13.4	11	9.5	8.3	7.2	6.4	5.6	4.9	4.3	8
9			11.5	10.4	9	7.8	6.8	6	5.2	4.7	4	9
10			9.7	9.6	8.5	7.4	6.4	5.7	4.9	4.4	3.8	10
11			8.4	8.5	8.1	7	6.1	5.4	4.7	4.2	3.6	11
12				7.5	7.7	6.7	5.8	5.1	4.5	3.9	3.4	12
13				6.9	6.9	6.3	5.5	4.9	4.2	3.8	3.2	13
14				6.3	6.3	6	5.3	4.7	4	3.6	3	14
15					5.7	5.6	5.1	4.5	3.9	3.4	2.9	15
16					5.2	5.3	4.9	4.3	3.7	3.3	2.8	16
17						4.6	4.5	4.2	3.6	3.1	2.6	17
18						4.2	4.2	4.1	3.4	3	2.5	18
19						3.9	3.8	3.8	3.3	2.9	2.4	19
20							3.6	3.6	3.2	2.8	2.3	20
21							3.3	3.3	3.1	2.7	2.2	21
22							3.1	3.1	3	2.6	2.1	22
23								2.9	2.8	2.6	2.1	23
24								2.7	2.6	2.5	2	24
25								2.5	2.4	2.4	1.9	25
26									2.3	2.2	1.9	26
27									2.1	2.1	1.8	27
28									2	1.9	1.8	28
29										1.8	1.7	29
30										1.7	1.5	30
31											1.4	31
32											1.3	32
33											1.2	33

n.v.* = nach vorne

t_142_00003_00_001

8,2 – 16,5 m T | | 0°/ 360° | 6,5 t | EN

m	8,2 m			11 m			13,8 m			16,5 m			m
	0° *	0° **	360°	0° *	0° **	360°	0° *	0° **	360°	0° *	0° **	360°	
3		21,2			13,2			9,5			7,6		3
3,5	11,8	17,6			12,9			9,3			7,4		3,5
4	10,5	14,1			12,7			9,1			7,2		4
4,5	9,3	11,6		9,6	11,9			8,9			7,1		4,5
5	8,2	9,6	6	8,5	10			8,8			7		5
5,5	7,4	8,1	5,2	7,7	8,5		7,9	8,5			6,9		5,5
6				7,1	7,4		7,2	7,5		6,5	6,8		6
6,5				6,5	6,5	4,4	6,7	6,7		6,7	6,7		6,5
7				6	5,8	3,9	6,2	5,9		6,3	6,1		7
8				5,1	4,5	3,1	5,3	4,7	3,3	5,5	5	3,1	8
9							4,5	3,9	2,7	4,8	4,1	2,8	9
10							3,8	3,3	2,2	4	3,5	2,4	10
11							3,4	2,8	1,8	3,6	3	2,1	11
12										3,2	2,6	1,8	12
13										2,9	2,3	1,5	13
14										2,6	2	1,2	14

0° * = nach vorne
0° ** = nach hinten
Reifengröße: 14.00 R 25

t_142_00033_00_000 / 00031_00_000 / 00035_00_000

Mobil-/Industriekran mit 45 t Traglast

Die Hubhöhen – Teleskopierbare Lasten

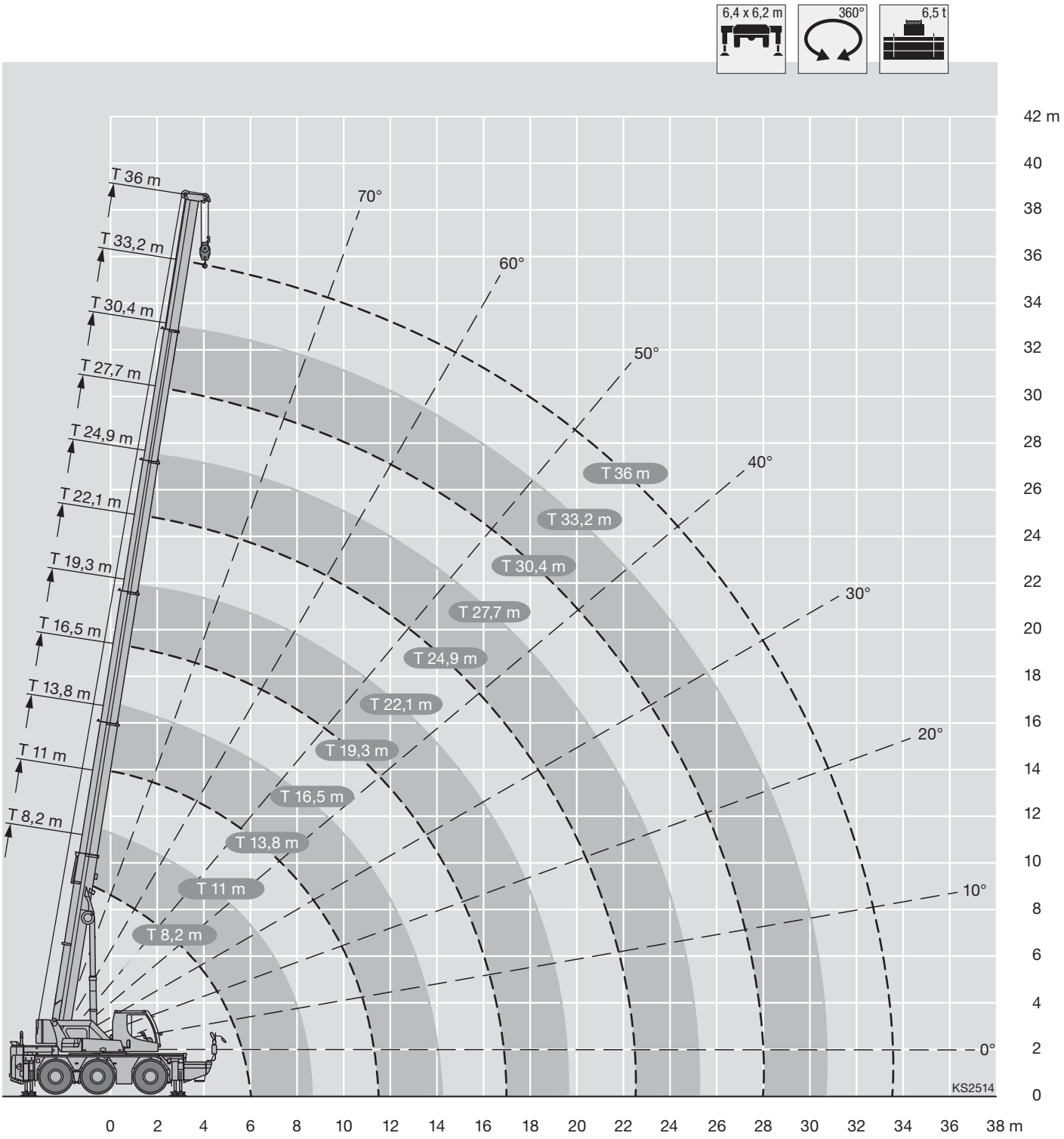

Mobil-/Industriekran mit 45 t Traglast

Die teleskopierbaren Traglasten

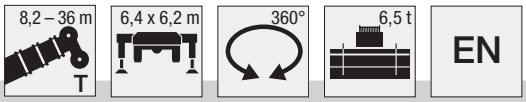

	T-8,2 m	T-11 m	T-13,8 m	T-13,8 m	T-16,5 m	T-19,3 m	T-19,3 m	T-22,1 m	T-24,9 m	T-24,9 m	T-27,7 m	T-30,4 m	T-30,4 m	T-33,2 m	T-36 m
Tele 1	0%	0%	0%	0%	0%	0%	0%	0%	0%	0%	0%	0%	0% →	50% →	100%
Tele 2	0%	0%	0%	0%	0%	0%	0%	0%	0%	0% →	50% →	100%	100%	100%	100%
Tele 3	0%	0%	0%	0%	0%	0%	0% →	50% →	100%	100%	100%	100%	100%	100%	100%
Tele 4	0%	0%	0%	0% →	50% →	100%	100%	100%	100%	100%	100%	100%	100%	100%	100%
Tele 5	0% →	50% →	100%	100%	100%	100%	100%	100%	100%	100%	100%	100%	100%	100%	100%
∡															
70°			12,2	16,4	15,6	9	11,2	11,2	7,3	8,5	8,1	6	7,6	7,2	5
60°		22,8	10,9	12,3	11,9	7,5	8	8	5,8	6,2	6	4,2	5,6	5,5	3,3
50°	35,6	19,2	9,9	9,9	9,7	6,6	6,4	6,4	4,8	4,8	4,8	3,4	4,2	3,9	2,5
40°	32,2	17	8,4	8,4	8,2	5,9	5,3	5,3	3,9	3,9	3,9	2,6	3,4	2,8	1,6
30°	28	15,9	7,6	7,6	7,4	5,2	4,6	4,6	3,3	3,4	3,4	1,9	2,7	2,2	1
20°	25,1	15,3	7,2	7,2	6,9	4,7	4,2	4,2	2,8	3,2	2,9	1,6	2,3	1,8	
10°	19,9	14	7	7	6,8	4,2	4,1	4,1	2,4	3,1	2,7	1,3	2,1	1,6	
0°	13,6	9,5	7	7	6	4	4,1	3,9	2,3	3,1	2,7	1,2	2	1,6	

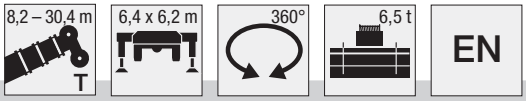

	T-8,2 m	T-11 m	T-13,8 m	T-13,8 m	T-16,5 m	T-19,3 m	T-19,3 m	T-22,1 m	T-22,1 m	T-24,9 m	T-24,9 m	T-27,7 m	T-30,4 m
Tele 1	0%	0%	0%	0%	0%	0%	0%	0%	0%	0%	0% →	50% →	100%
Tele 2	0%	0%	0%	0%	0%	0%	0%	0%	0% →	50%	50%	50%	50%
Tele 3	0%	0%	0%	0%	0%	0%	0% →	50%	50%	50%	50%	50%	50%
Tele 4	0%	0%	0%	0% →	50% →	100%	100%	100%	100%	100%	100%	100%	100%
Tele 5	0% →	50% →	100%	100%	100%	100%	100%	100%	100%	100%	100%	100%	100%
∡													
70°			12,2	16,4	15,6	9	11,2	11,2	11,3	10,9	10,9	10,5	6
60°		22,8	10,9	12,3	11,9	7,5	8	8	8,1	7,9	7,9	7,7	4,1
50°	35,6	19,2	9,9	9,9	9,7	6,6	6,4	6,4	6,5	6,4	6,4	5,5	3,4
40°	32,2	17	8,4	8,4	8,2	5,9	5,3	5,3	5,5	5	5	4	2,6
30°	28	15,9	7,6	7,6	7,4	5,2	4,6	4,6	5	4,1	4,1	3,2	1,9
20°	25,1	15,3	7,2	7,2	6,9	4,7	4,2	4,2	4,5	3,6	3,6	2,8	1,5
10°	19,9	14	7	7	6,8	4,2	4,1	4,1	4,2	3,3	3,3	2,5	1,2
0°	13,6	9,5	7	7	6	4	4,1	3,9	3,9	3,3	3,3	2,5	1,1

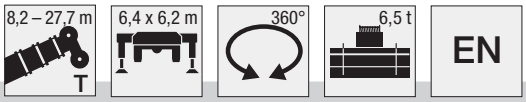

	T-8,2 m	T-11 m	T-13,8 m	T-13,8 m	T-16,5 m	T-16,5 m	T-19,3 m	T-19,3 m	T-22,1 m	T-22,1 m	T-24,9 m	T-27,7 m
Tele 1	0%	0%	0%	0%	0%	0%	0%	0%	0%	0% →	50% →	100%
Tele 2	0%	0%	0%	0%	0%	0%	0%	0% →	50%	50%	50%	50%
Tele 3	0%	0%	0%	0%	0%	0% →	50%	50%	50%	50%	50%	50%
Tele 4	0%	0%	0%	0% →	50%	50%	50%	50%	50%	50%	50%	50%
Tele 5	0% →	50% →	100%	100%	100%	100%	100%	100%	100%	100%	100%	100%
∡												
70°			12,2	16,4	15,6	15,6	15	15	14,6	14,6	13,9	6,6
60°		22,8	10,9	12,3	11,9	11,9	11,6	11,6	11,3	11,3	10,2	5
50°	35,6	19,2	9,9	9,9	9,7	9,7	9,5	9,5	8,2	8,2	6,5	3,8
40°	32,2	17	8,4	8,4	8,2	8,2	7,9	7,9	6,1	6,1	4,8	3,2
30°	28	15,9	7,6	7,6	7,4	7,4	6,4	6,4	5	5	3,8	2,4
20°	25,1	15,3	7,2	7,2	6,9	6,9	5,6	5,6	4,3	4,3	3,3	1,9
10°	19,9	14	7	7	6,8	6,8	5,3	5,3	4	4	3,1	1,6
0°	13,6	9,5	7	7	6	6	4,6	4,6	3,8	3,8	3	1,4

Mobil-/Industriekran mit 45 t Traglast

Die teleskopierbaren Traglasten

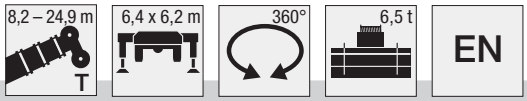

	T-8,2 m	T-11 m	T-11 m	T-13,8 m	T-13,8 m	T-16,5 m	T-16,5 m	T-19,3 m	T-19,3 m	T-22,1 m	T-24,9 m
Tele 1	0%	0%	0%	0%	0%	0%	0%	0%	0% →	50% →	100%
Tele 2	0%	0%	0%	0%	0%	0%	0% →	50%	50%	50%	50%
Tele 3	0%	0%	0%	0%	0% →	50 %	50%	50%	50%	50%	50%
Tele 4	0%	0%	0% →	50%	50%	50%	50%	50%	50%	50%	50%
Tele 5	0% →	50%	50%	50%	50%	50%	50%	50%	50%	50%	50%
∡											
70°				25,4	26,9	23,5	25,1	21,2	23,4	19,5	7,1
60°		22,8	22,8	21,5	21,5	18,5	18,5	16,3	16,3	12,4	5,6
50°	35,6	19,2	19,2	17,5	17,5	14	14	10,3	10,3	7,8	4,2
40°	32,2	17	17	14,4	14,4	10,1	10,1	7,5	7,5	5,7	3,8
30°	28	15,9	15,9	11,6	11,6	8,2	8,2	6,1	6,1	4,6	2,9
20°	25,1	15,3	15,3	10	10	7,2	7,2	5,3	5,3	4	2,3
10°	19,9	14	14	9,4	9,4	6,7	6,7	4,9	4,9	3,7	1,9
0°	13,6	9,5	9,5	7,3	7,3	5,8	5,8	4,4	4,4	3,5	1,7

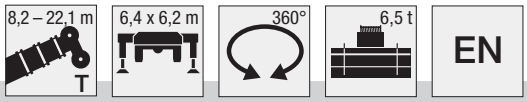

	T-8,2 m	T-11 m	T-11 m	T-13,8 m	T-13,8 m	T-16,5 m	T-16,5 m	T-19,3 m	T-22,1 m
Tele 1	0%	0%	0%	0%	0%	0%	0% →	50% →	100%
Tele 2	0%	0%	0%	0%	0% →	50%	50%	50%	50%
Tele 3	0%	0%	0% →	50%	50%	50%	50%	50%	50%
Tele 4	0% →	50%	50%	50%	50%	50%	50%	50%	50%
Tele 5	0%	0%	0%	0%	0%	0%	0%	0%	0%
∡									
70°				25,1	26,7	22,5	25	20,6	7,9
60°		27,8	29,1	24,3	25,5	21,3	21,4	15,7	6,3
50°	35	27,2	27,2	19,6	19,6	13,6	13,6	9,8	5,3
40°	32,2	21,4	21,4	14,1	14,1	9,7	9,7	7,1	4,3
30°	28	17,7	17,7	11,2	11,2	7,8	7,8	5,7	3,7
20°	25,1	15,3	15,3	9,7	9,7	6,8	6,8	4,9	2,9
10°	19,9	13,8	13,8	9,1	9,1	6,3	6,3	4,5	2,5
0°	13,6	9,3	9,3	7,1	7,1	5,6	5,6	4,1	2,2

Mobil-/Industriekran mit 45 t Traglast

Die Traglasten und Hubhöhen an der integrierten Montagespitze

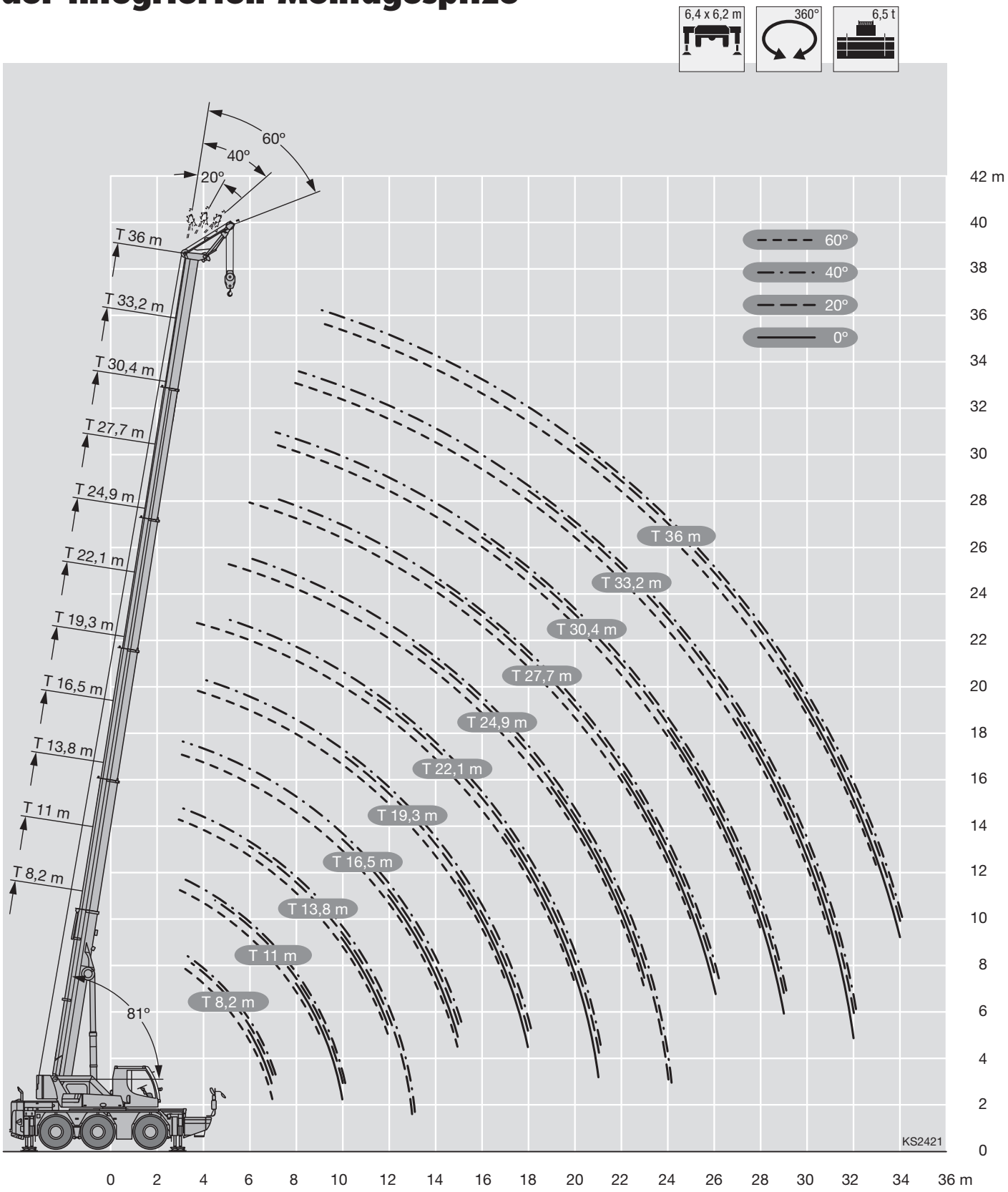

Mobil-/Industriekran mit 45 t Traglast

Die Traglasten an der integrierten Montagespitze

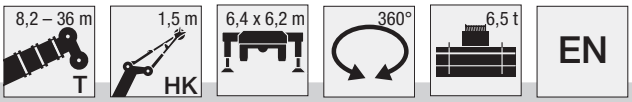

m	8,2 m				11 m				13,8 m				16,5 m				19,3 m				22,1 m				m
	1,5 m				1,5 m				1,5 m				1,5 m				1,5 m				1,5 m				
	0°	20°	40°	60°	0°	20°	40°	60°	0°	20°	40°	60°	0°	20°	40°	60°	0°	20°	40°	60°	0°	20°	40°	60°	
3			21,2	16,3			22,1	16,6			22,4	16,8			22,3	16,8				16,7					3
3,5		25	20,8	16,1			21,6	16,4			22	16,6			22	16,6				16,5					3,5
4		25	20,4	16			21,2	16,2			21,6	16,4			21,6	16,4			21,2	16,4				16,1	4
4,5		24,6	20,1	15,9		25	20,8	16,1			21,2	16,2			21,3	16,3			20,9	16,2			18,9	16	4,5
5	25	23,8	19,9	15,8		25	20,5	16			20,8	16,1			20,9	16,1			20,6	16			18,3	15,7	5
6	23,3	22,9	19,7	15,6		23,6	19,9	15,8		23,4	20,3	15,8			20,3	15,8			20,1	15,8			17	15,1	6
7	18,7	19,6	19,5	15,4	18,8	19,7	19,3	15,8		19,5	19,3	15,7			19,1	15,6			18,3	15,5			15,9	14,4	7
8					16	16,1	16,2	15,5		16,2	16,2	15,6		16	16,2	15,5			15,2	15			14,7	13,6	8
9					13	13,1	13,2	13,3		13,2	13,4	13,4		13,1	13,3	13,4		12,7	13,3	13			12,7	12,6	9
10					10,4	11	11		11,2	11,2	11,2	11,2		11,3	11,4	11,2		11,2	11,3	11,4			11	11,1	10
11									9,6	9,7	9,8	9,7		9,7	9,8	9,8		9,6	9,7	9,7		9,3	9,5	9,6	11
12									8,3	8,4	8,5	8,5	8,3	8,4	8,5	8,5		8,3	8,4	8,4		8,1	8,2	8,3	12
13										7,4	7,4		7,3	7,4	7,4	7,5		7,3	7,4	7,4		7,4	7,2	7,2	13
14													6,5	6,5	6,6	6,6	6,7	6,5	6,5	6,5		6,6	6,7	6,7	14
15													5,8	5,8	5,9	5,9	6	6	6	5,9		5,9	6	6	15
16																	5,4	5,4	5,4	5,5	5,3	5,3	5,4	5,4	16
17																	4,9	4,9	4,9	4,9	4,7	4,8	4,8	4,8	17
18																	4,4	4,5	4,5		4,3	4,3	4,4	4,4	18
19																					3,9	4	4	4	19
20																					3,6	3,6	3,6	3,6	20
21																					3,4	3,5	3,5		21

t_142_01301_00_000 / 01302_00_000 / 01303_00_000 / 01304_00_000

Mobil-/Industriekran mit 45 t Traglast

Die Traglasten an der integrierten Montagespitze

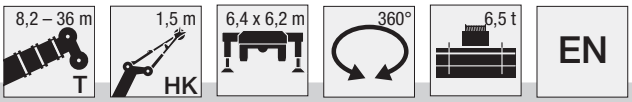

m	24,9 m				27,7 m				30,4 m				33,2 m				36 m				m
	1,5 m				1,5 m				1,5 m				1,5 m				1,5 m				
	0°	20°	40°	60°	0°	20°	40°	60°	0°	20°	40°	60°	0°	20°	40°	60°	0°	20°	40°	60°	
4,5				15,2																	4,5
5				15				11,9													5
6			14,4	14,3			12	12,4				10,7									6
7			13	12,9			11,7	11,5			10,2	10,1				8,3					7
8			11,7	11,7			10,8	10,7			9,5	9,4			7,9	7,9				6,8	8
9			10,7	10,7			9,9	9,9			8,8	8,7			7,5	7,5			6,5	6,5	9
10			9,6	9,8			9,2	9			8,1	8			7,1	7,1			6,2	6,2	10
11			8,9	9			8,5	8,2			7,6	7,5			6,7	6,7			5,9	5,9	11
12			8,1	8			7,8	7,8			7,1	7,1			6,4	6,4			5,6	5,6	12
13		7,3	7,4	7,4			7,1	7,2			6,6	6,6			6,1	6			5,4	5,3	13
14		6,5	6,5	6,5		6,3	6,3	6,4			6,2	6,2			5,7	5,7			5,1	5	14
15		5,7	5,8	5,8		5,8	5,8	5,7			5,7	5,7			5,4	5,4			4,8	4,7	15
16		5,1	5,2	5,2		5,2	5,2	5,3		5	5,1	5,1			4,9	4,9			4,5	4,4	16
17		4,7	4,7	4,8		4,7	4,7	4,7		4,5	4,6	4,5			4,4	4,4			4,2	4,2	17
18	4,4	4,4	4,4	4,4		4,2	4,2	4,2		4	4,1	4,1		4	4	4			4	4	18
19	4	4	4	4		3,8	3,8	3,8		3,7	3,7	3,7		3,7	3,8	3,7			3,6	3,6	19
20	3,6	3,7	3,7	3,7		3,5	3,5	3,5		3,5	3,5	3,5		3,4	3,4	3,4		3,2	3,2	3,3	20
21	3,3	3,4	3,4	3,4	3,1	3,2	3,2	3,2		3,2	3,2	3,2		3,1	3,1	3,1		2,9	2,9	3	21
22	3,1	3,1	3,1	3,1	3	3	3	3		2,9	3	3		2,8	2,9	2,9		2,7	2,7	2,7	22
23	2,8	2,8	2,8	2,8	2,8	2,8	2,8	2,8	2,6	2,7	2,7	2,7		2,6	2,6	2,6		2,4	2,4	2,4	23
24		2,6	2,6		2,5	2,6	2,6	2,6	2,4	2,4	2,5	2,5		2,4	2,4	2,4		2,2	2,2	2,2	24
25					2,3	2,4	2,4	2,4	2,2	2,2	2,2	2,2	2,1	2,1	2,2	2,2		2	2	2	25
26					2,1	2,2	2,2		2	2	2	2	1,9	1,9	2	2		1,8	1,8	1,8	26
27									1,8	1,8	1,9	1,9	1,7	1,8	1,8	1,8		1,6	1,6	1,6	27
28									1,7	1,7	1,7	1,7	1,6	1,6	1,6	1,6	1,4	1,4	1,4	1,4	28
29									1,5	1,5	1,5		1,4	1,5	1,5	1,4	1,2	1,3	1,3	1,3	29
30													1,3	1,3	1,3	1,3	1,1	1,1	1,2	1,1	30
31													1,2	1,2	1,2	1,2	1	1	1	1	31
32													1	1,1	1,1		0,9	0,9	0,9	0,9	32
33																	0,8	0,8	0,8	0,8	33
34																	0,7	0,7	0,7		34

t_142_01301_00_000 / 01302_00_000 / 01303_00_000 / 01304_00_000

Mobil-/Industriekran mit 45 t Traglast

Die Traglasten und Hubhöhen an der Klappspitze

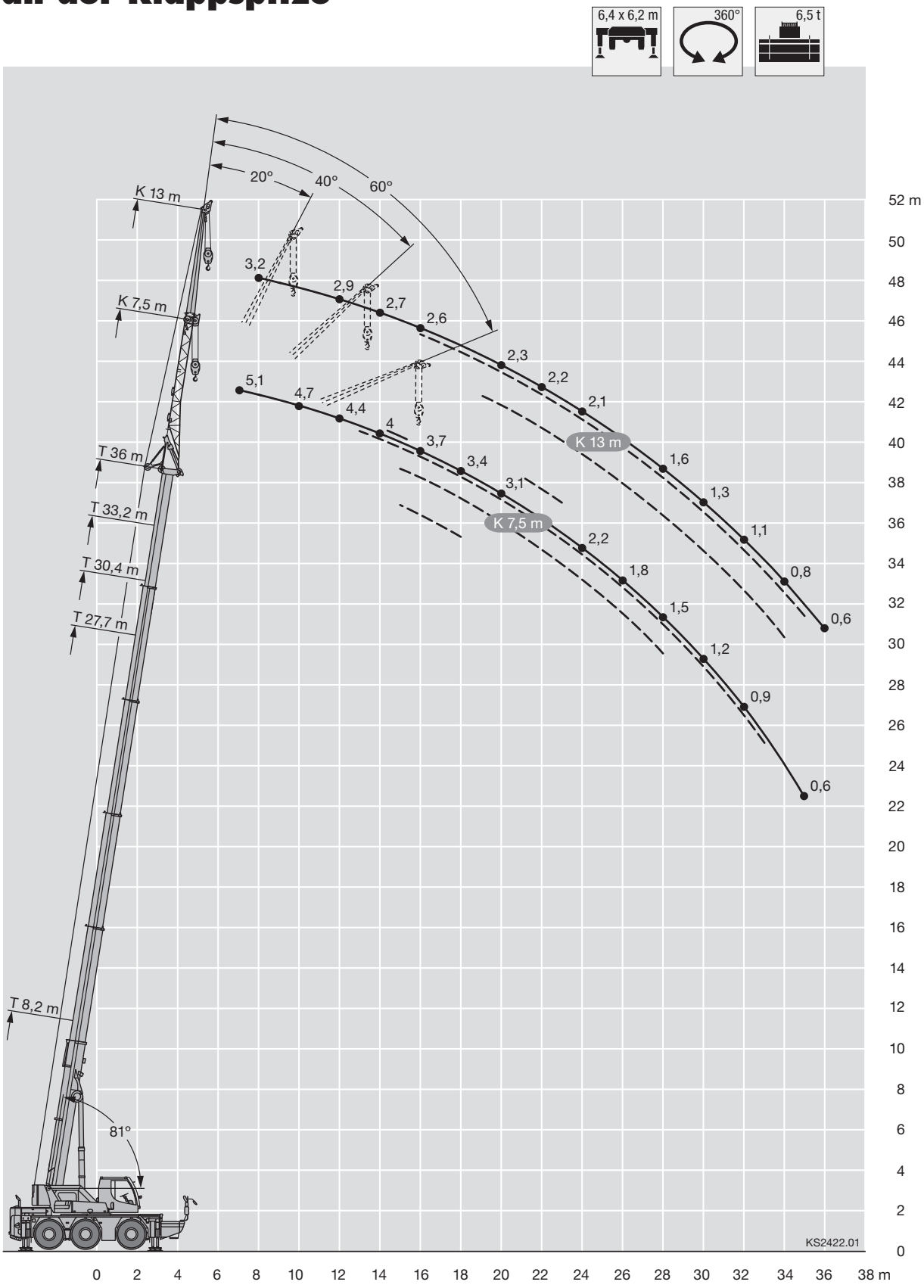

Mobil-/Industriekran mit 45 t Traglast

Die Traglasten an der Klappspitze

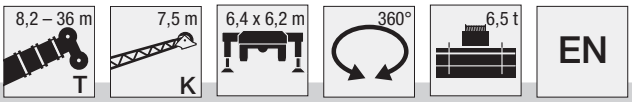

m	8,2 m				27,7 m				30,4 m				33,2 m				36 m				m
	7,5 m				7,5 m				7,5 m				7,5 m				7,5 m				
	0°	20°	40°	60°	0°	20°	40°	60°	0°	20°	40°	60°	0°	20°	40°	60°	0°	20°	40°	60°	
3	7,1																				3
3,5	6,8	5,6																			3,5
4	6,5	5,5																			4
4,5	6,2	5,3																			4,5
5	5,9	5,1			8,3																5
6	5,4	4,6	3,8		8				7,1												6
7	4,8	4,3	3,6	2,7	7,7				7				6,1				5,1				7
8	4,1	4,1	3,5	2,7	7,4	5,4			6,9				6				5				8
9	3,6	3,9	3,4		7,1	5,3			6,6	5,2			5,9				4,8				9
10	3,3	3,6	3,3		6,8	5,1	3,8		6,5	5	3,8		5,7	4,7			4,7	4,3			10
11	3	3,2	1,5		6,5	4,9	3,7	2,7	6,2	4,7	3,8		5,6	4,5	3,7		4,5	4,2			11
12	2,7	2,9	0,6		6,3	4,7	3,7	2,7	6	4,5	3,7	2,7	5,4	4,4	3,6	2,7	4,4	4	3,5		12
13	2,5	0,6			6	4,5	3,6	2,7	5,7	4,4	3,7	2,7	5,1	4,3	3,6	2,7	4,2	3,9	3,5	2,6	13
14					5,8	4,4	3,6		5,5	4,3	3,6		4,7	4,2	3,5	2,6	4	3,7	3,4	2,6	14
15					5,4	4,3	3,5		5,2	4,2	3,6		4,4	4,1	3,5		3,9	3,6	3,3	2,6	15
16					4,9	4,2	3,5		4,8	4,2	3,5		4,2	4	3,5		3,7	3,5	3,2		16
17					4,5	4,1	3,4		4,3	4,1	3,5		4	3,8	3,4		3,6	3,3	3,2		17
18					4,2	4	3,4		4	4	3,4		3,8	3,7	3,4		3,4	3,2	3,1		18
19					3,8	3,9	3,3		3,8	3,8	3,4		3,5	3,5	3,3		3,3	3,1	3		19
20					3,6	3,6	3,3		3,5	3,5	3,4		3,2	3,4	3,3		3,1	3	2,9		20
21					3,3	3,3	3,2		3,1	3,3	3,3		3	3,2	3,2		2,9	2,9	2,8		21
22					3,1	3,1			2,9	3	3,1		2,8	2,9	3		2,7	2,8	2,7		22
23					2,8	2,9			2,6	2,8	2,9		2,6	2,7	2,8		2,4	2,7	2,7		23
24					2,5	2,7			2,5	2,5			2,4	2,5	2,6		2,2	2,5	2,6		24
25					2,3	2,5			2,3	2,4			2,2	2,4			2	2,2	2,4		25
26					2,2	2,2			2,1	2,2			2	2,2			1,8	2	2,1		26
27					2	2,1			1,9	2,1			1,8	2			1,6	1,8			27
28					1,9	2			1,8	1,9			1,6	1,8			1,5	1,7			28
29					1,7				1,6	1,7			1,5	1,6			1,3	1,5			29
30					1,6				1,4	1,6			1,3	1,5			1,2	1,3			30
31					1,5				1,3				1,2	1,3			1	1,2			31
32									1,2				1,1	1,2			0,9	1,1			32
33									1,1				1				0,8	0,9			33
34									1				0,9				0,7	0,8			34
35													0,8				0,6	0,7			35
36													0,7								36
37													0,6								37

t_142_02301_00_000 / 02302_00_000 / 02303_00_000 / 02304_00_000

Mobil-/Industriekran mit 45 t Traglast

Die Traglasten an der Klappspitze

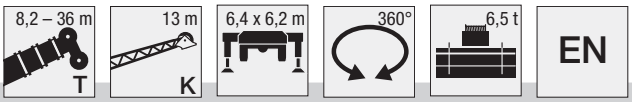

m	8,2 m				27,7 m				30,4 m				33,2 m				36 m				m
	13 m				13 m				13 m				13 m				13 m				
	0°	20°	40°	60°	0°	20°	40°	60°	0°	20°	40°	60°	0°	20°	40°	60°	0°	20°	40°	60°	
3	4,1																				3
3,5	3,9																				3,5
4	3,7																				4
4,5	3,5																				4,5
5	3,3																				5
6	3	2,6			4,6				4,2												6
7	2,8	2,4			4,3				4				3,7								7
8	2,6	2,3			4				3,8				3,6				3,2				8
9	2,4	2,1			3,8				3,6				3,5				3,1				9
10	2,2	2	1,7		3,6	2,5			3,5				3,4				3,1				10
11	2,1	1,9	1,7		3,4	2,4			3,3	2,4			3,3				3				11
12	1,9	1,8	1,6	1,4	3,2	2,3			3,2	2,3			3,1	2,3			2,9				12
13	1,8	1,7	1,5	1,4	3	2,3			3,1	2,3			3	2,2			2,8	2,1			13
14	1,7	1,6	1,5	1	2,9	2,2	1,7		2,9	2,2	1,7		2,9	2,1			2,7	2,1			14
15	1,6	1,6	1,5	0,6	2,8	2,1	1,7		2,8	2,1	1,7		2,8	2,1	1,7		2,6	2			15
16	1,6	1,5	1,4	0,6	2,7	2,1	1,7	1,4	2,7	2,1	1,6		2,7	2	1,6		2,6	2	1,6		16
17	1,5	1,5	0,7		2,6	2	1,6	1,4	2,6	2	1,6	1,4	2,6	2	1,6	1,4	2,5	1,9	1,6		17
18	1,5	0,8	0,7		2,5	1,9	1,6	1,4	2,5	2	1,6	1,4	2,5	1,9	1,6	1,4	2,4	1,9	1,6	1,4	18
19					2,3	1,9	1,6		2,4	1,9	1,6	1,4	2,4	1,9	1,6	1,4	2,3	1,8	1,6	1,4	19
20					2,3	1,8	1,6		2,3	1,9	1,6		2,4	1,8	1,5		2,3	1,8	1,5	1,3	20
21					2,2	1,8	1,5		2,3	1,8	1,5		2,3	1,8	1,5		2,2	1,8	1,5		21
22					2,1	1,8	1,5		2,2	1,8	1,5		2,2	1,8	1,5		2,2	1,7	1,5		22
23					2	1,7	1,5		2,1	1,7	1,5		2,1	1,7	1,5		2,1	1,7	1,5		23
24					2	1,7	1,5		2,1	1,7	1,5		2,1	1,7	1,5		2,1	1,7	1,5		24
25					1,9	1,6	1,5		2	1,7	1,5		2	1,7	1,5		2	1,7	1,5		25
26					1,9	1,6	1,5		1,9	1,6	1,5		2	1,6	1,5		1,9	1,6	1,4		26
27					1,8	1,6			1,9	1,6	1,5		1,9	1,6	1,4		1,8	1,6	1,4		27
28					1,7	1,6			1,8	1,6	1,4		1,8	1,6	1,4		1,6	1,6	1,4		28
29					1,7	1,5			1,7	1,6			1,6	1,6	1,4		1,5	1,6	1,4		29
30					1,7	1,5			1,6	1,5			1,5	1,5	1,4		1,3	1,5	1,4		30
31					1,6	1,5			1,5	1,5			1,3	1,5			1,2	1,4	1,4		31
32					1,5	1,5			1,3	1,5			1,2	1,4			1,1	1,3			32
33					1,4	1,4			1,2	1,4			1,1	1,3			0,9	1,1			33
34					1,3				1,1	1,3			1	1,2			0,8	1			34
35					1,2				1	1,1			0,9	1,1			0,7	0,9			35
36					1,1				0,9				0,8	0,9			0,6	0,8			36
37					1				0,8				0,7	0,8				0,7			37
38									0,7				0,6	0,7				0,6			38
39									0,7				0,6								39

t_142_03301_00_000 / 03302_00_000 / 03303_00_000 / 03304_00_000

Mobil-/Industriekran mit 45 t Traglast

Die Maße – Verfahren auf der Straße

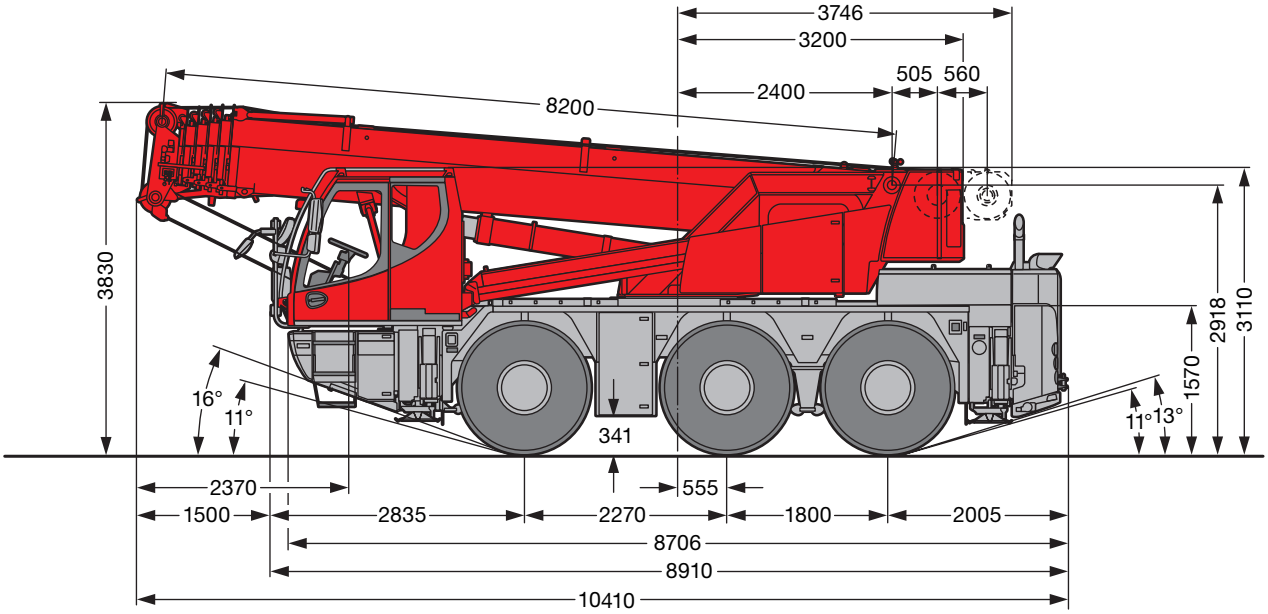

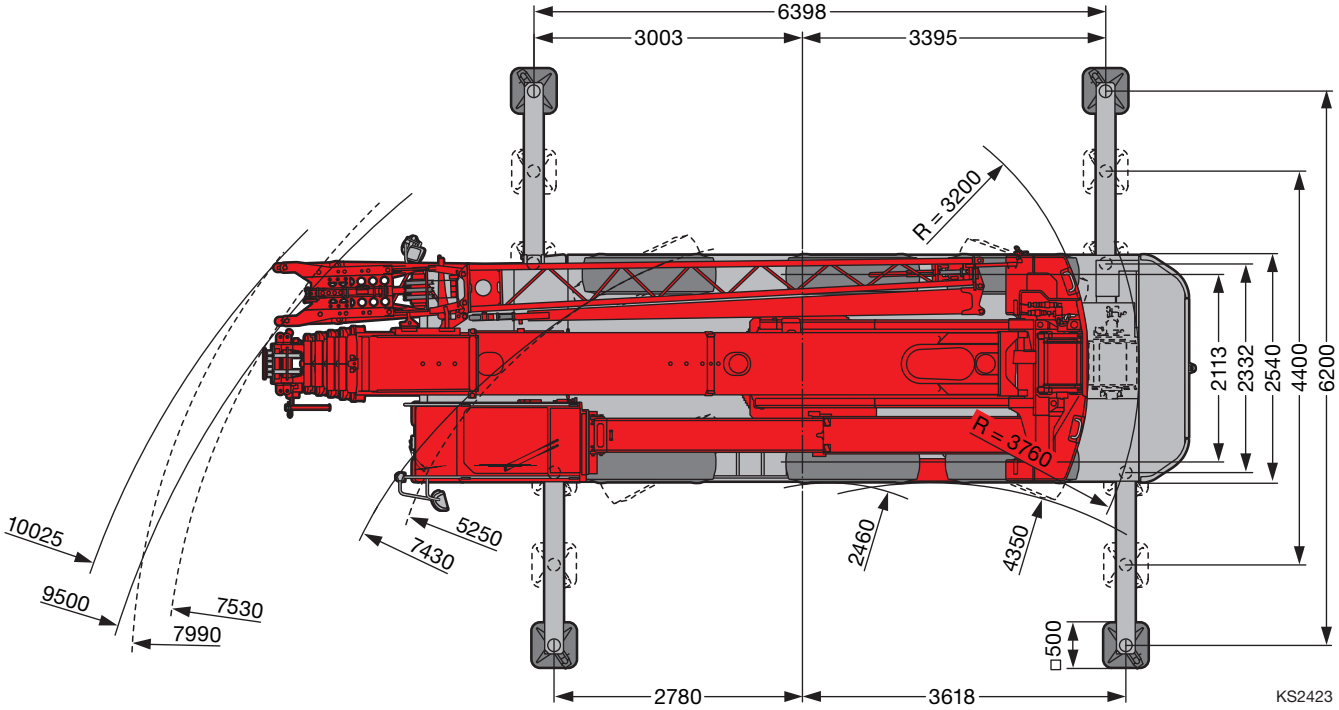

Mobil-/Industriekran mit 45 t Traglast

Die Maße – Niedrigste Durchfahrtshöhe

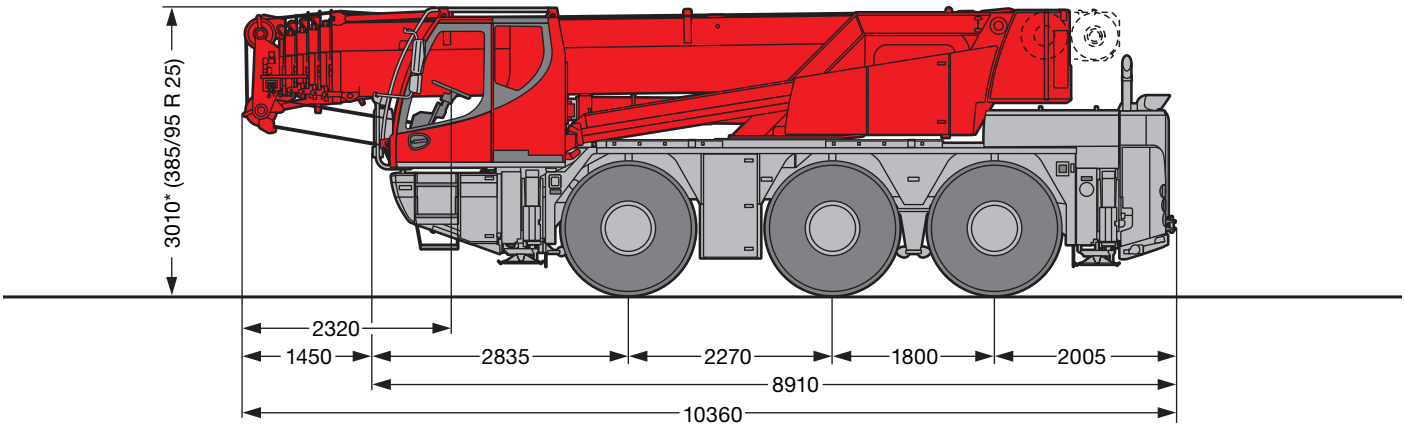

*100 mm abgesenkt

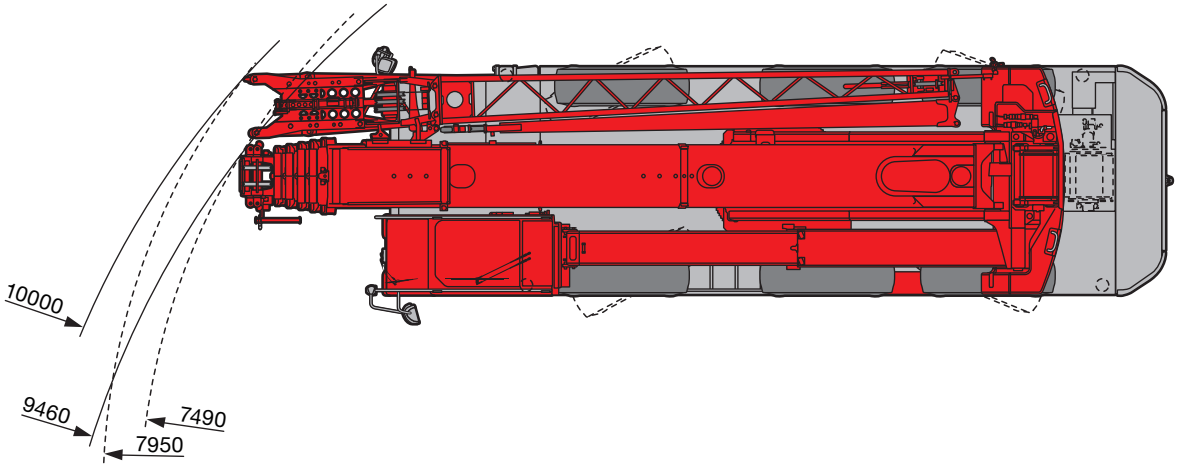

KS2424

Mobil-/Industriekran mit 45 t Traglast

Die Maße – Verfahren auf der Baustelle

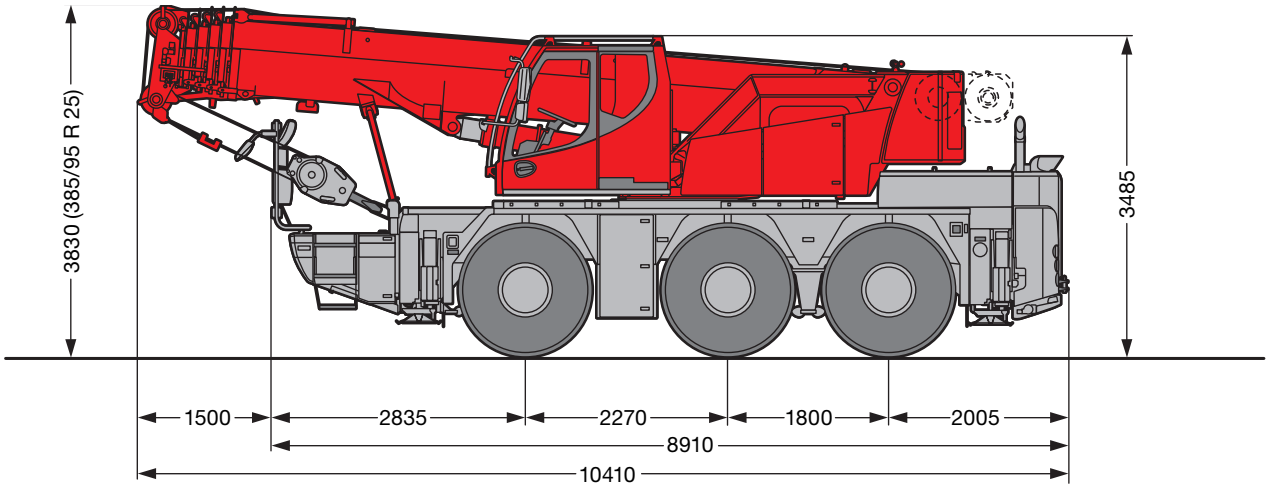

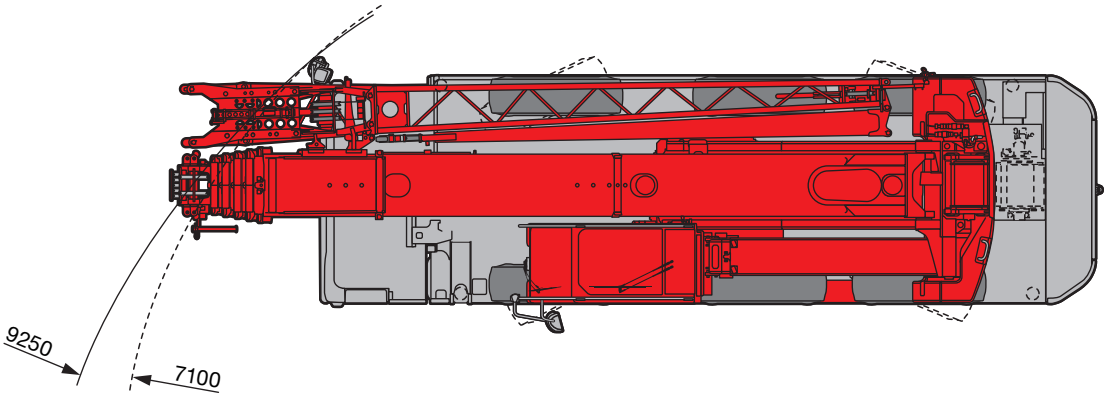

KS2425

Mobil-/Industriekran mit 45 t Traglast

Die Maße – Reduzierter Wenderadius

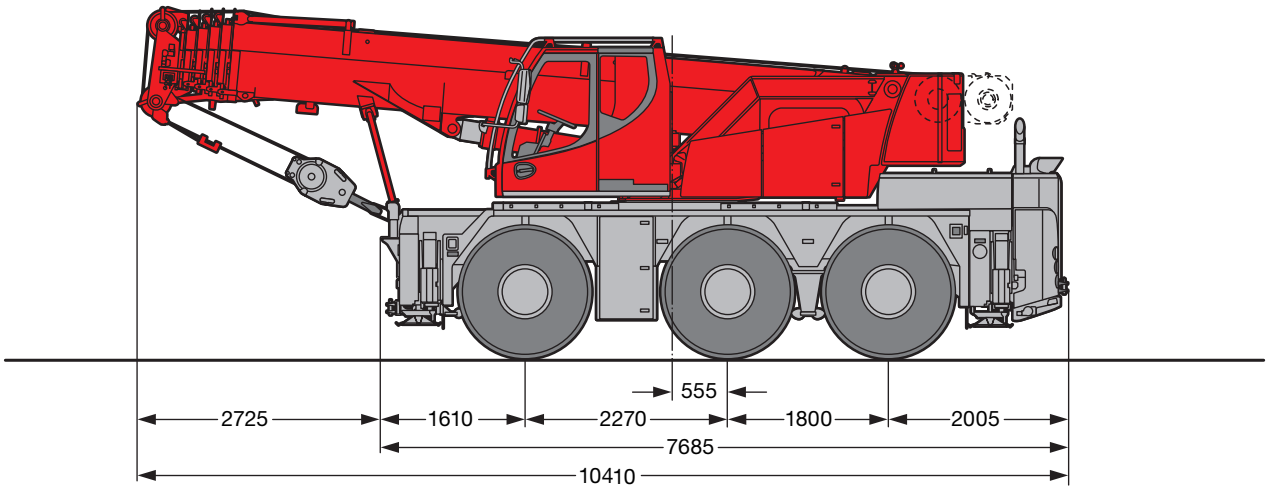

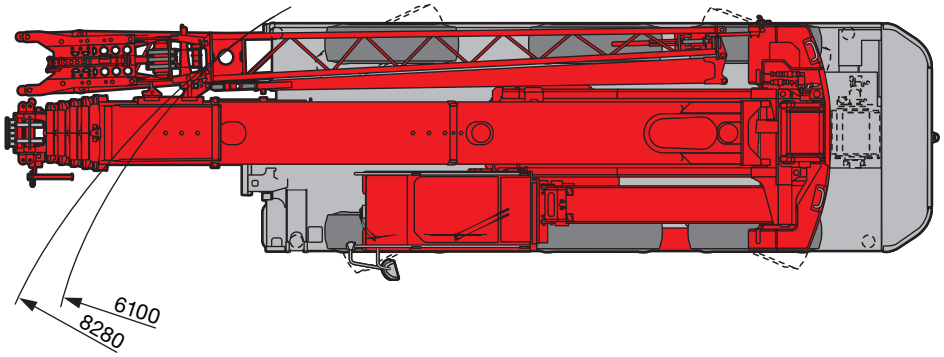

KS2432

Mobil-/Industriekran mit 45 t Traglast

Gewichte

Achse	1	2	3	Gesamtgewicht t
t	12	12	12	36[1]

[1] mit 6,5 t Ballast und Klappspitze

Traglast t	Rollen	Stränge	Gewicht kg
45	5	10	400
32,3	3	7	280
14,2	1	3	195
4,8	–	1	75

Geschwindigkeiten

		1	2	3	4	5	6	R 1	R 2	
385/95 R 25 (14.00 R 25)	km/h	0 – 8,4	12,9	20,7	31,9	49,6	80	0 – 8,9	21,9	39 %

Antriebe · Drive	stufenlos	Seil ø / Seillänge	Max. Seilzug
1	0 – 111 m/min für einfachen Strang	15 mm / 185 m	48 kN
2	0 – 111 m/min für einfachen Strang	15 mm / 185 m	48 kN
360°	0 – 1,9 min^{-1}		
	ca. 65 s bis 83° Auslegerstellung		
	ca. 280 s für Auslegerlänge 8,2 m – 36 m		

Mobil-/Industriekran mit 45 t Traglast

Allgemeine Symbole			
	Abstützungen	km/h	Fahrgeschwindigkeit
	Abstützungen – frei auf Reifen		Gang
	Achse		Hakenflasche / Traglast
m	Ausladung		Hubwerk
	Auslegerlänge		Kranfahrgestell
	Auslegerstellung		Kranoberwagen
	Ballast	EN	Norm
	Bereifung		Steigfähigkeit
360°	Drehwerk / Arbeitsbereich 360°	±10° n.v.*	Drehwerk / Arbeitsbereich ±10° nach vorne

Kranspezifische Symbole			
T	Teleskopausleger		Straßenlenkung
K	Klappspitze		Allradlenkung
HK	Integrierte Montagespitze		Winkel

AUTODIENST WEST
Ganske GmbH
Voltenseestraße 1 – 3
60388 Frankfurt am Main

(0 61 09) 50 111-15
www.Autodienst-West.de

614.06.2011